Гидроцилиндр КГЦ441.50-32-200

Давление, МПа:

номинальное –16,

максимальное –20

Усилие на штоке, кН:

толкающее –29.85

тянущее –17.62

Масса, кг –6.7.

Уплотнения компании "Trelleborg".

Пример маркировки: КГЦ441.50-32-200, Ту, Ну, Ду.

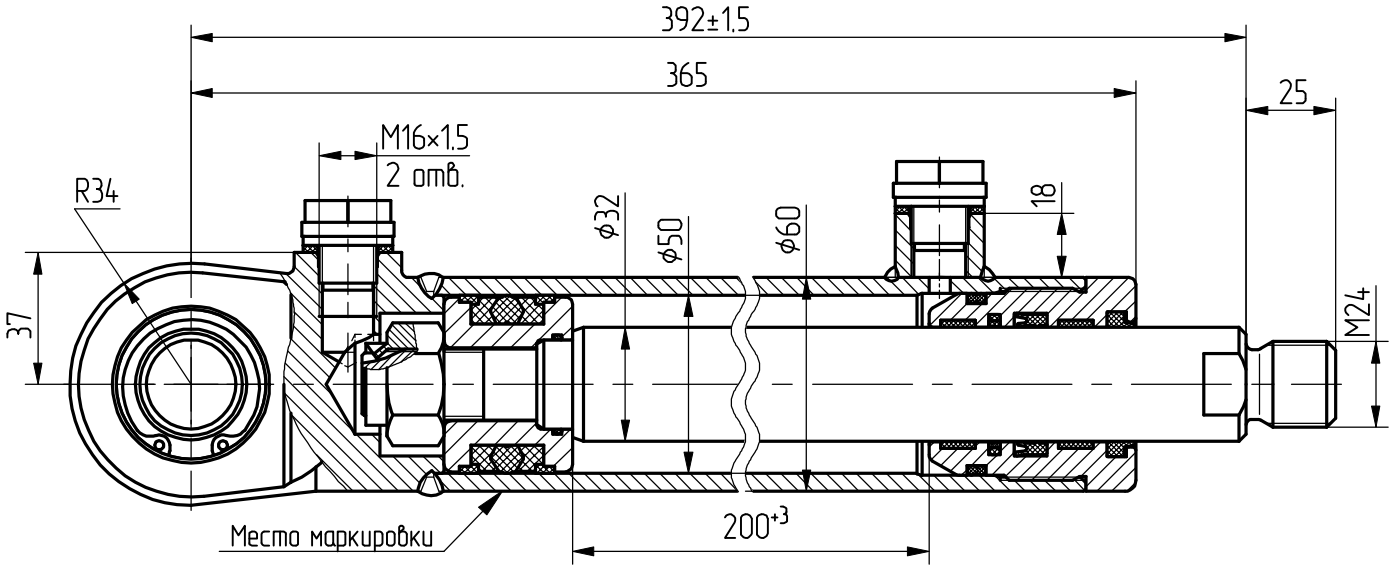

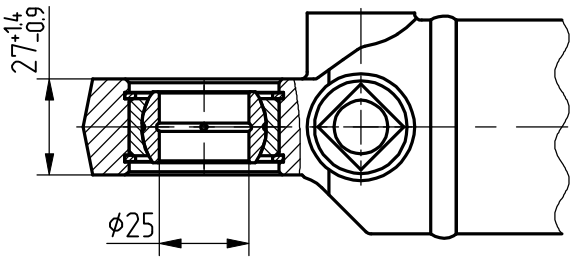

Применяемость: гидроцилиндр перемещения каретки экскаватора-погрузчика "Амкадор 702ЕМ".