Гидроцилиндр КГЦ426.100-63-500

Давление, МПа:

номинальное	-16
максимальное	-20
Усилие на штоке, кН:	
толкающее	-119,4
тянущее	-72
Масса, кг	-52,5

Уплотнение по поршню и штоку компании - "Trelleborg".

Пример маркировки: КГЦ426.100-63-500, Ту, Ну, Ду.

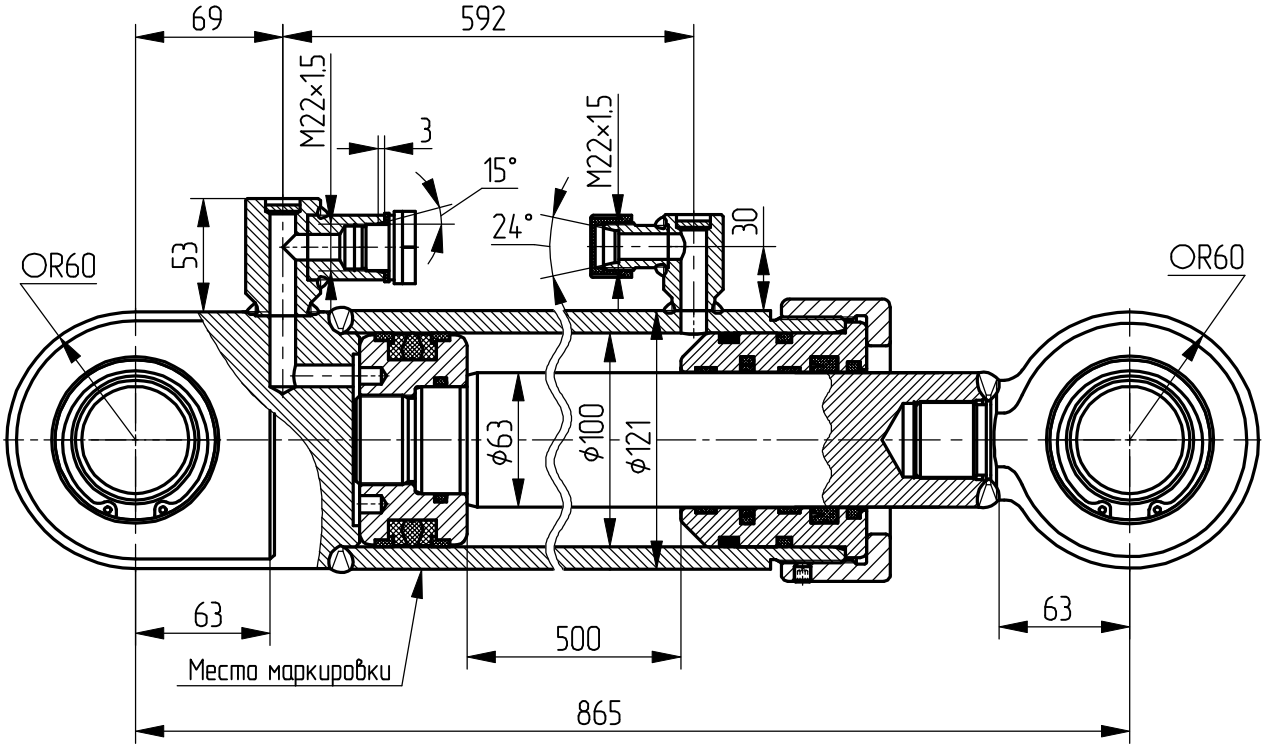

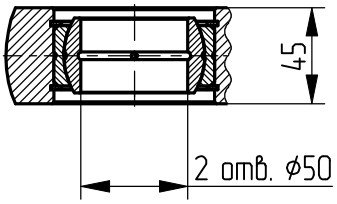

Применяемость: гидроцилиндр подъёма стрелы машины ГМ 42.